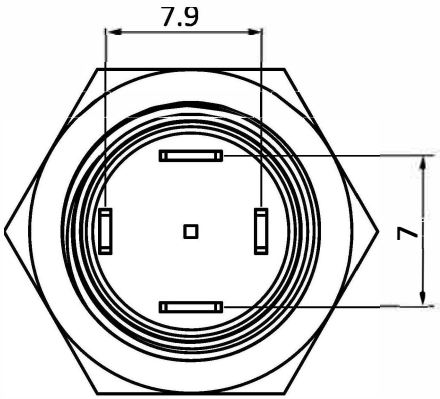

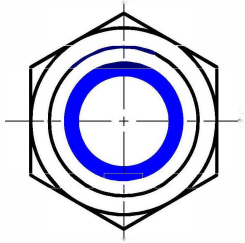

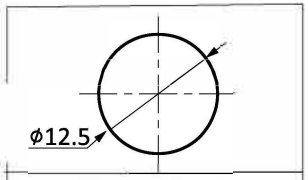

INSTALLATION SIZE

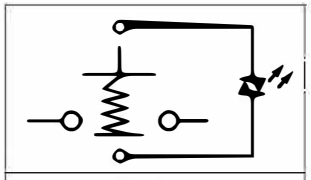

CIRCUIT

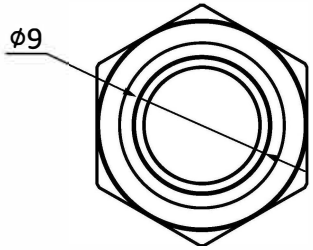

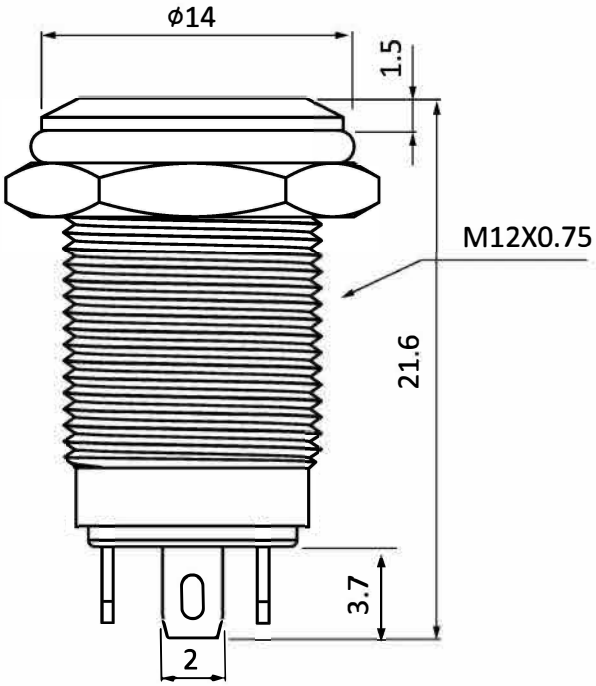

Parameters

Switch Rating	2A 36VDC
Contact Resistance	≤50mΩ
Insulation on Resistance	≥50MΩ
Mechanical Life	100.000 times
Electrical Life	10.000 times
Environment Temp.	-20 ~+55
Protection Grade	IP65
Structure	1NO
Operation	Momentary

Material

Button	SUS
Body	Brass nickelage
Contact	Silver Alloy
Termial	Brass plating silver
Base	PBT

公差 TOLEANCES .X±0.3 .XX±0.15 角度 ANGLE ±1°

單位	比例	日期	核准	審核	設計繪圖	料號		頁數	1/1
mm	FREE	2020-06-23	WILLIAM	AMY	HTC	品名	PUSH BUTTON SWITCH		
FLYiNG						圖號	FLYBPB-MP12-4MFB24-P	版本	B

圖面僅供尺寸比對, 實際以樣品為準